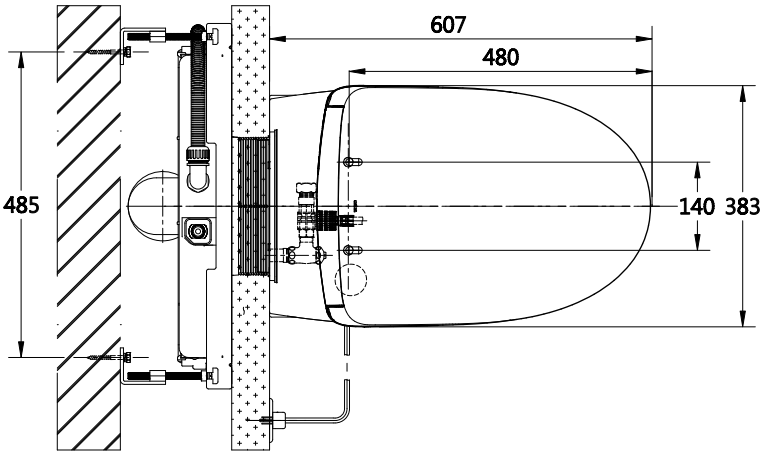


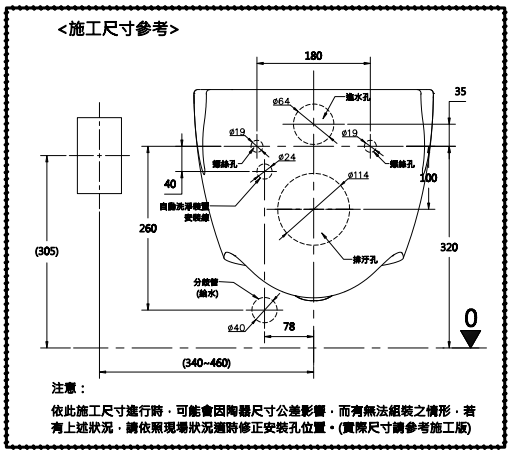


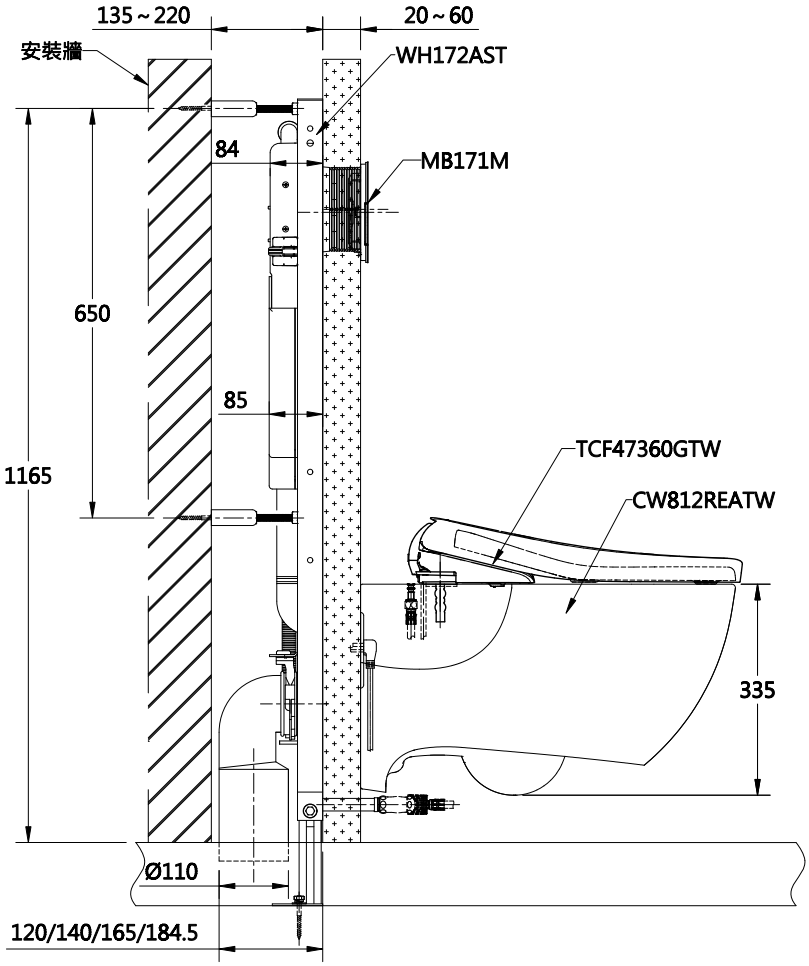


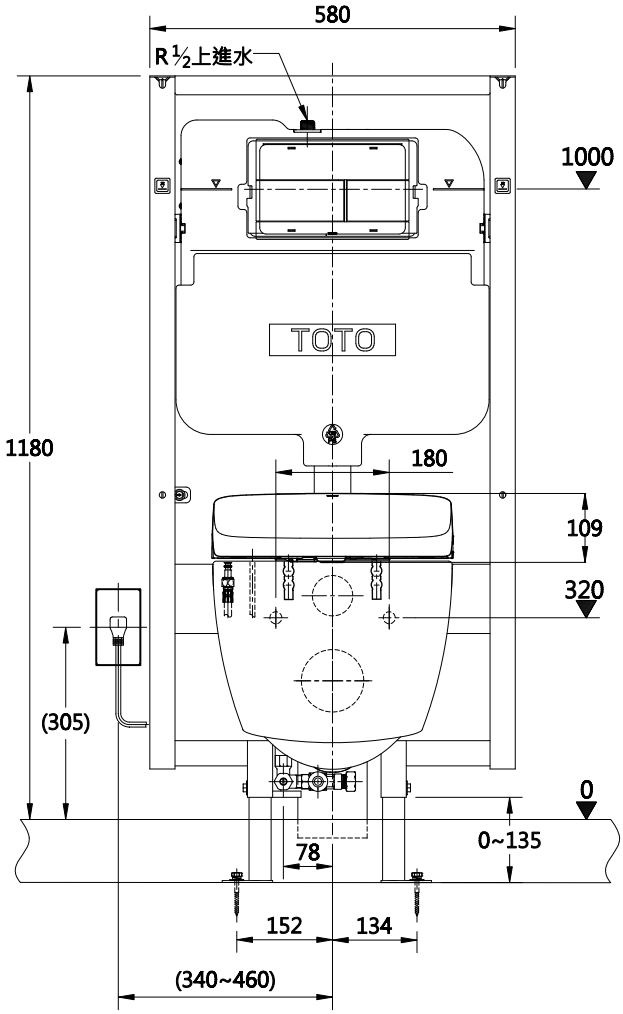


( )為建議安裝尺寸・圖面與實品的形狀可能有部分差異・
台灣東陶保留其產品規格和尺寸更改的權利，屆時，恕不另行通知・

| | | | | | | |
|---|---|---|---|---|---|---|
| TOTO | | 圖面比例 1:1 | 產品名稱 | 產品構成 | 型號 | 名稱 |
| | | 出圖比例 1:12 | 隱蔽水箱式馬桶/壁掛 | | | |
| 作成日期 第1版 2024.02.23 | 修改日期 | 圖紙大小 A4 | | | | |
| | | 單位 mm | 產品型號 | | | |
| 製圖 徐詩涵 | 檢圖 李柏穎 | 審核 松下淳二 | CW812REATW/TCF47360GTW /WH172AST/MB171M | | | |