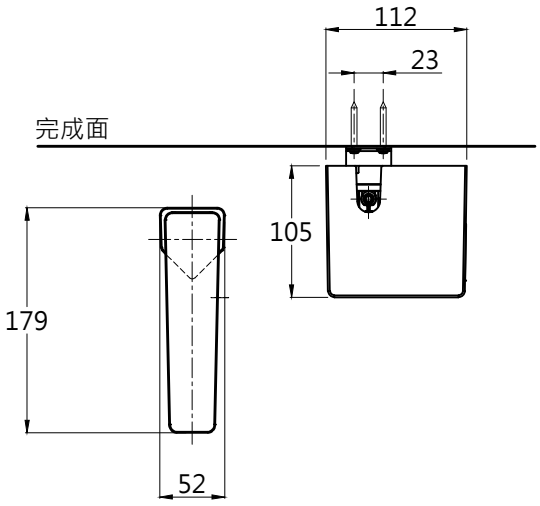

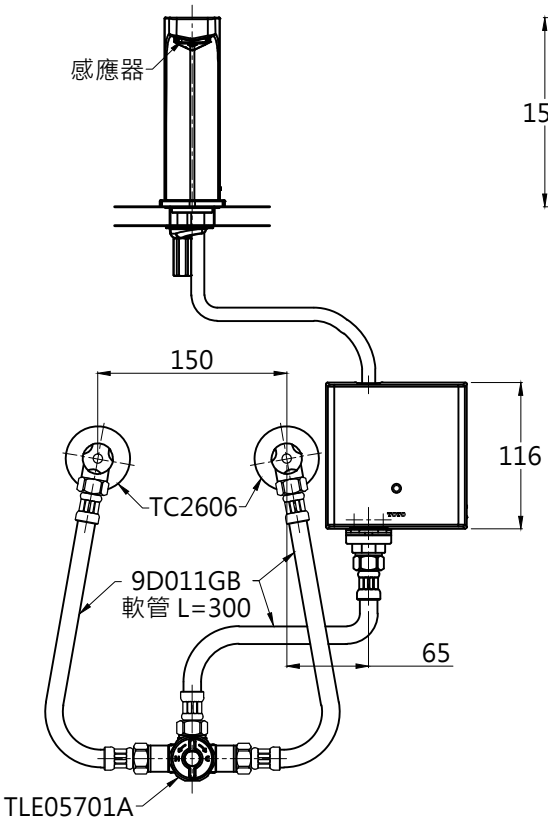

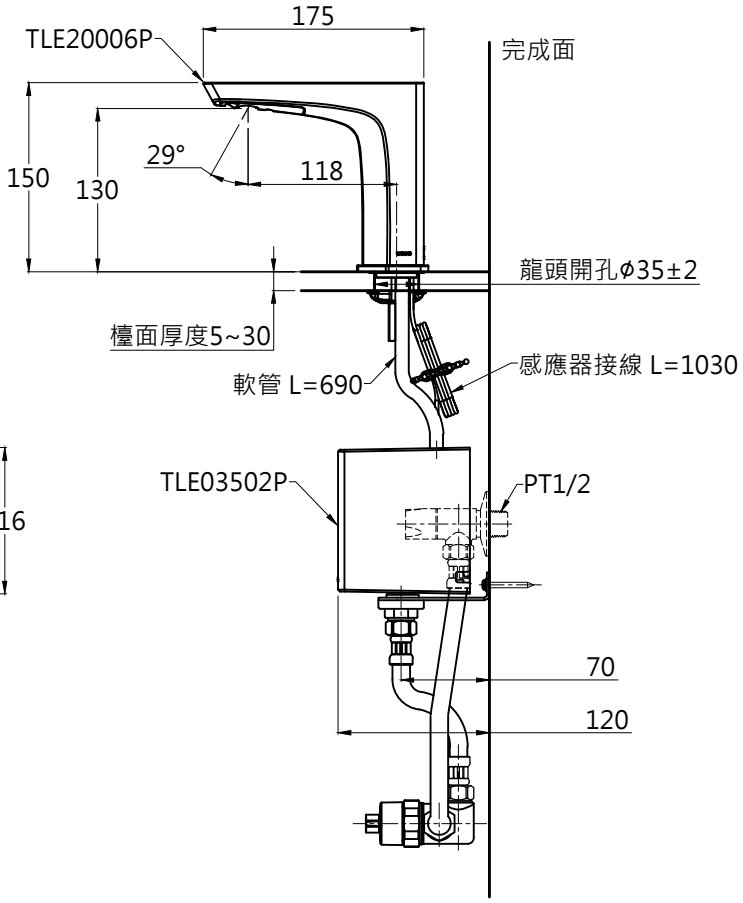

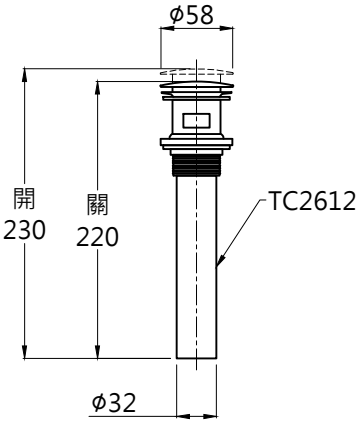

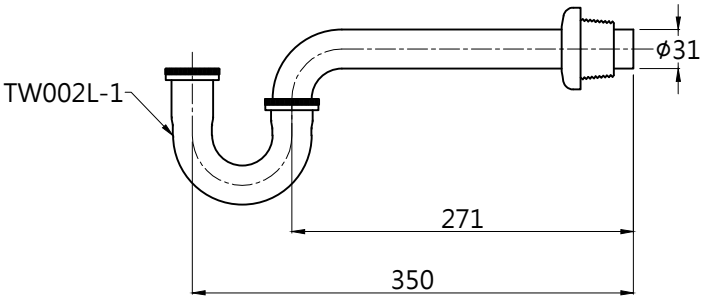

TOTO		圖面比例 1:1	產品名稱	產品構成	型號	名稱
		出圖比例 1:6	臉盆用感應龍頭			
作成日期 第1版 2021.11.01	修改日期	圖紙大小 A4				
		單位 mm	產品型號 TLE20006P TLE03502P-S TLE05701A-S			
製圖 吳淑麗	檢圖 李柏穎	審核 平野				