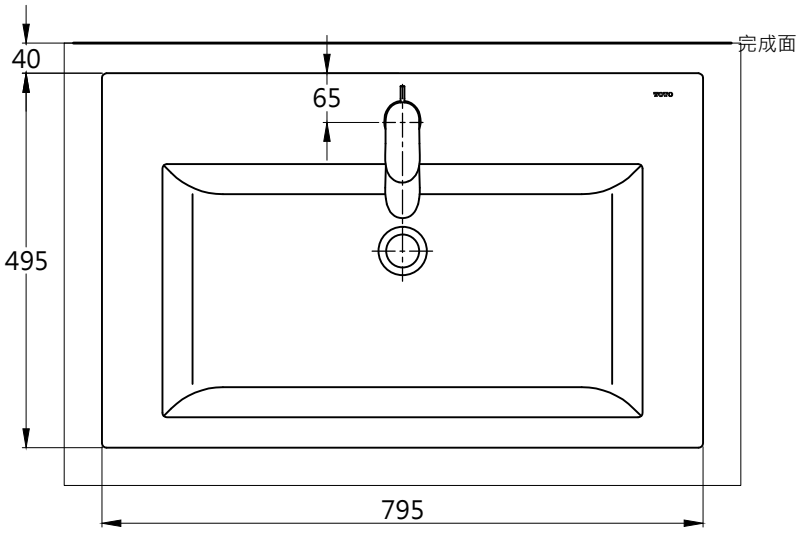

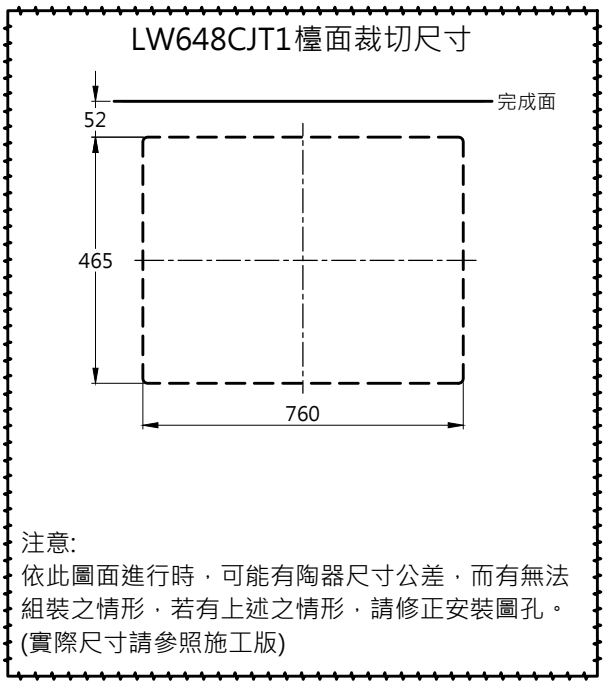

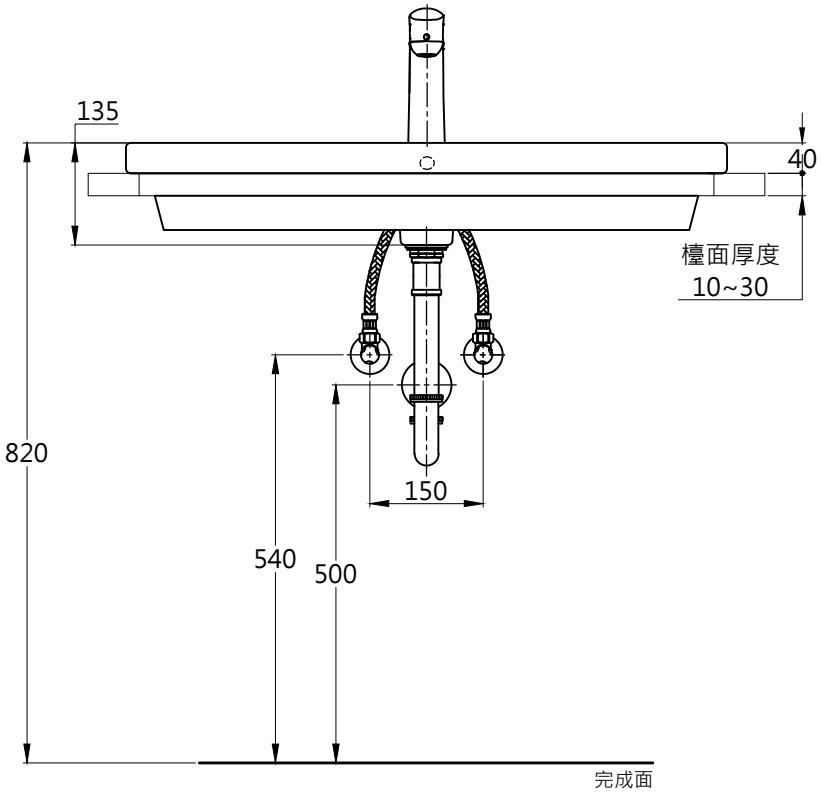

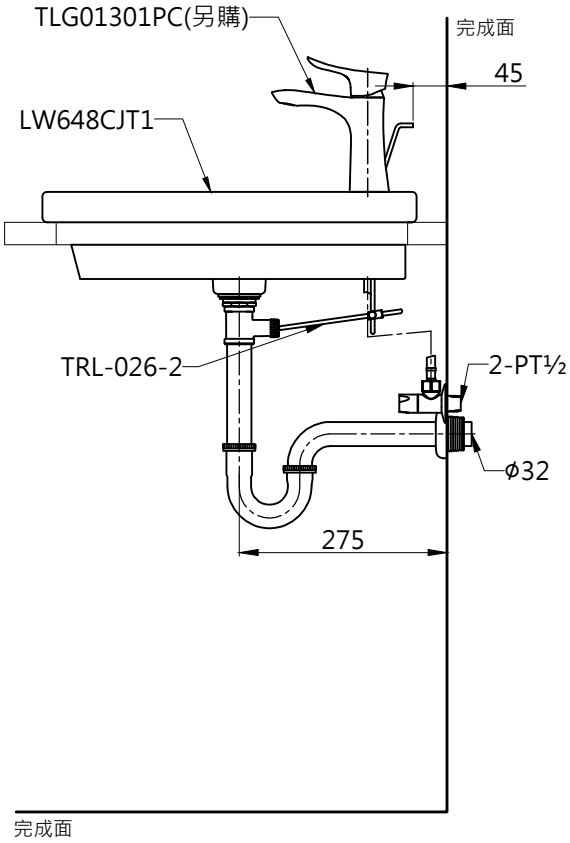

容量: 6.6 L

TOTO		圖面比例 1 : 1	產品名稱	產品構成	型號	名稱
		出圖比例 1 : 10	檯面上臉盆		LW648CJT1	檯面上臉盆
作成日期 第1版	修改日期 第5版	圖紙大小 A4			TRL-026-2	加長橫桿
2019.01.23	2021.08.09	單位 mm	產品型號			
製 圖	檢 圖	審 核	LW648CJT1			
曾彥桓	李柏穎	平 野				