UW904H
安裝說明書

TOTO

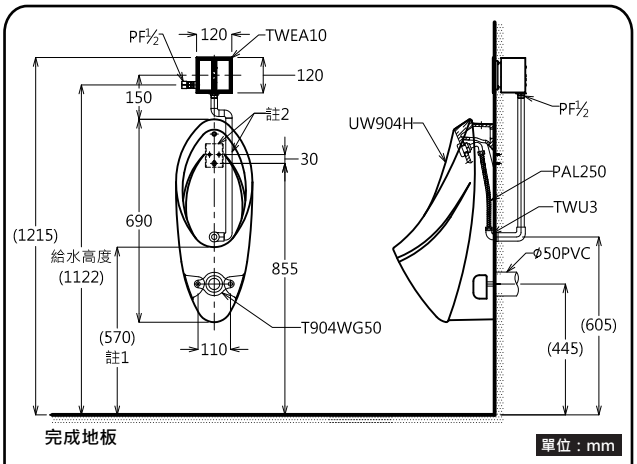

註1：適用於身高160~170CM，請使用者依實際身高調整。
註2：埋壁進水管與安裝版請錯開，勿在同一直線上。
安裝不慎會造成漏水可能。( )-為建議高度。

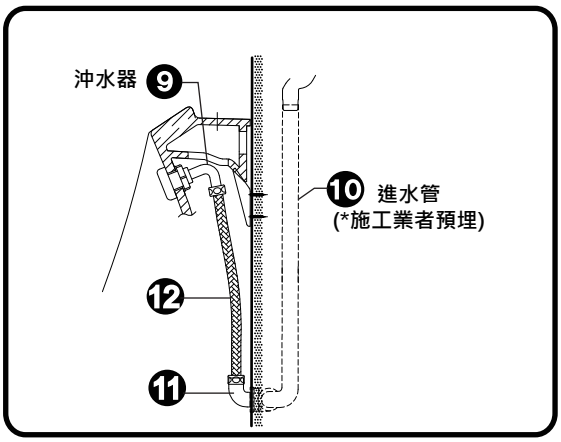

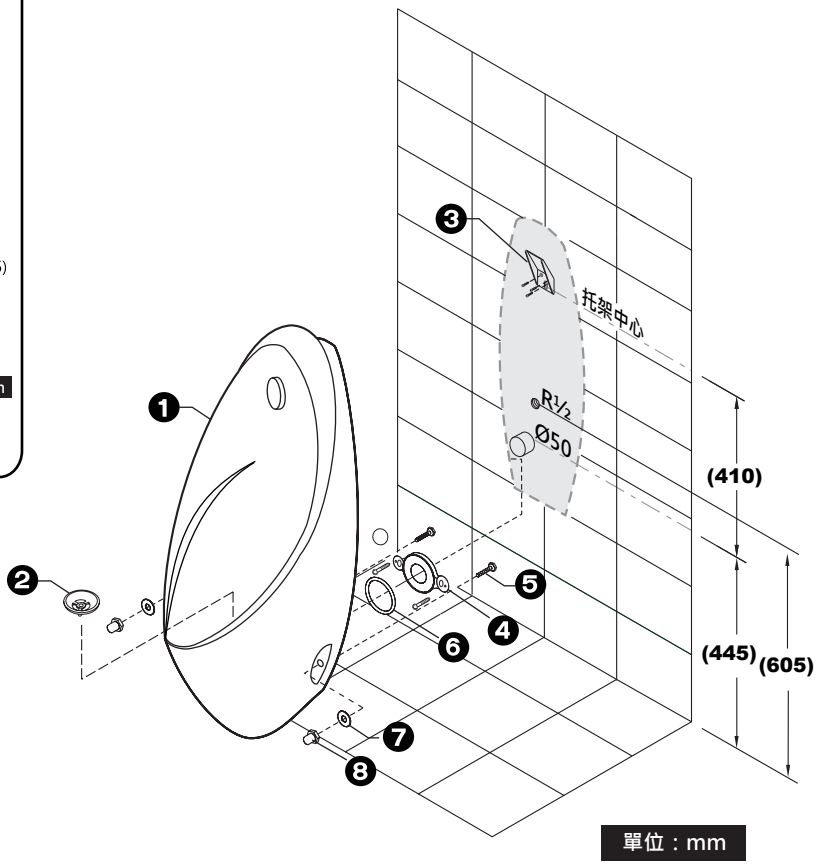

零件明細

1. 小便斗 UW904H
2. 小便斗瓷蓋 U370ST
3. 掛勾 TWU2
4. 法蘭
5. 反鎖螺絲
6. 油泥
7. 華司
8. 螺帽
9. 灑水器 TWU4
10. 進水管(*施工業者預埋)
11. 90°彎頭
12. 高壓軟管

安裝說明

1. 如圖，預留一個 R ½的進水孔，與預埋Ø50的排水管。
2. 安裝搭配的沖水閥，施工步驟參考沖水閥說明書。
3. 先將掛勾 ❸ 安裝到牆上，鎖緊長條孔。試安裝一次，調整掛勾高度與固定其它的掛勾孔。
4. 排水管須預留凸出牆面20mm，將法蘭 ❹ 套入排水管，並將排水管口擴大貼平於法蘭面後，將法蘭固定於牆面。請先在牆面鑽孔，以固定法蘭。
5. 將油泥 ❻ 安裝在小便斗排水口周邊。
6. 進水管 ❿ 須施工業者預埋(*)；再與90°彎頭 ⓫ 、高壓軟管 ⓬ 連接到灑水器 ❾ 上。
7. 掛上小便斗，固定華司 ❼ 並鎖上螺帽 ❽。
8. 用矽利康將邊緣密封起來。
9. 測試沖水閥與小便斗的性能，觀察是否會漏水。
10. 沖水狀態確認:水量太大或太小時，請調整沖洗閥出水量。

TWC-02-2014.01.06